COFUNCO S.A.
Ctra. N-II km 555,2 08711
ÓDENA (Barcelona)
www.cofunco.com

GRILLE AVALOIR PROFIL T

AMAZON 8127 C-250

Date: 10-05-11

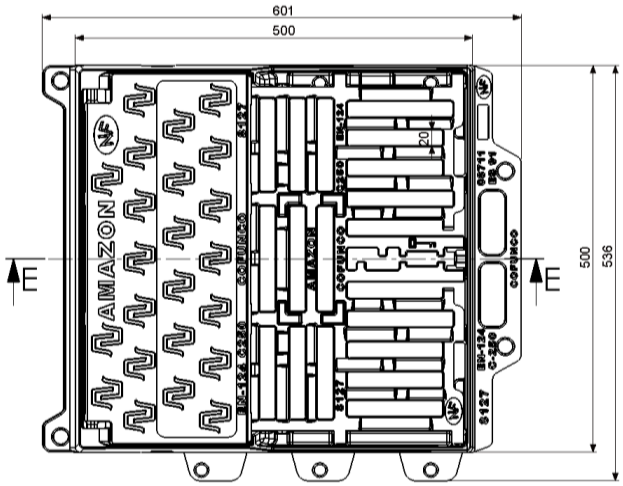

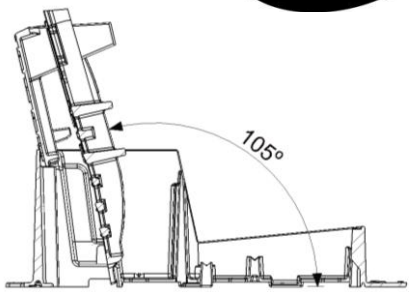

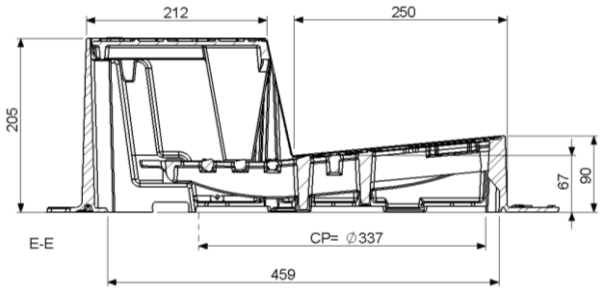

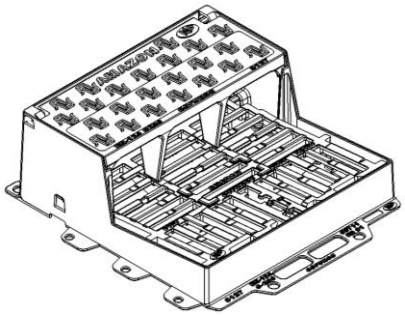

CARACTERISTIQUES:

- *Matériau:* Fonte ductile GS microallée selon ISO 1083 / EN1563, nodularité > 95%, cémentite inferieur 2%.

- *Force de contrôle:* 250 kN selon EN 124 (Resistance Moyenne Rupture > 40%); zone d'installation Groupe 3 – Dans les rues, le long des trottoirs, ainsi que dans les accotements de routes.

- *Revêtement:* Email Epoxy-Polyester Noir RAL-9004.

- *Certification Produit:* Marque NF-VOIRIE. Cette marque certifie la conformité au référentiel NF-110 accessible sur www.marque-nf.com et les valeurs des caractéristiques annoncées grâce à un contrôle permanent exercé par AFNOR Certification (11, rue Francis de Pressensé F-93571 La plaine Saint Denis Cedex, France).

PARTICULARITES

-. La surface d'avalement est de 13,5 dm2.

- Grille norme PMR/handicapé

MASSE: 41 kg.

(CONFIDENTIEL. Propriété de COFUNCO. Ne peut être utilisé per des tiers sans son autorisation).